MCC 750ps

100μJ

偏振方向稳定性高

10kHz

TEM_{00}

€ bÿÓg„‰ S(¯ ƒ(f/ý6} 2Í S(¯ Ñ"ÿÓgÐ ,ÑAE2ŠðV ý/ý6} 2Í S(¯ vG]/ý6} 2Í

# Kμ											
H CNÇ½											
© } Õ)½											
EÉ0 73H											
7? è ó Ü											
Õ)½0i Ð]											
• • WE											
ž @ ™@	"j ©										
	1 -*										
…e (¯]											
+k$ÆEÉ›											
Ý I Û											
315 Õ6M											
+k$Æþ .											
%ö• j p .											
' $_ Ü											
Þ Ž$_ Ü											
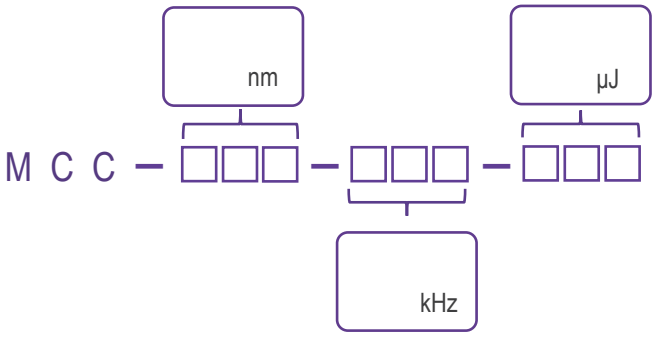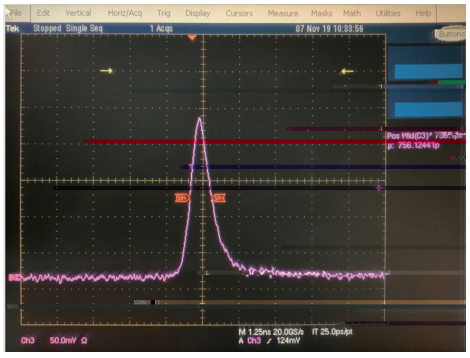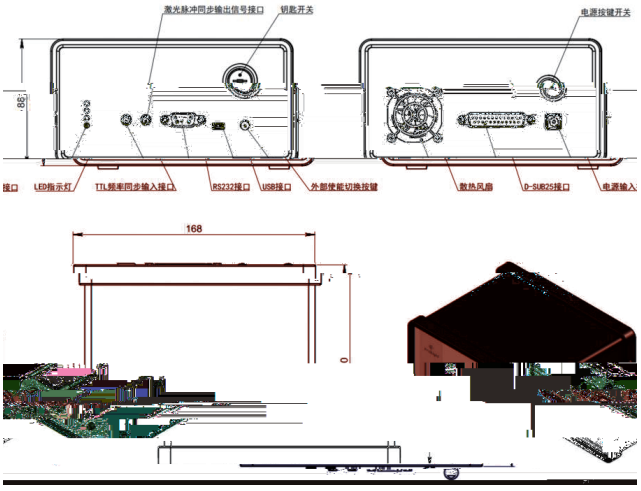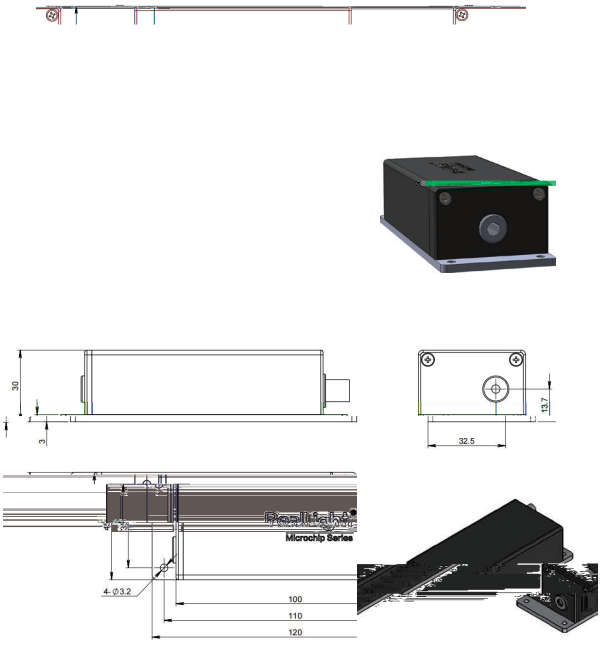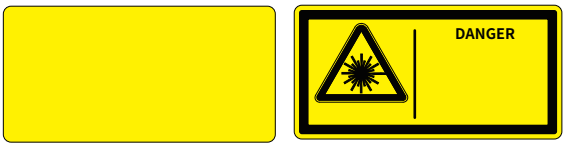
波长 (nm)	型号	重复频率 (kHz)	单脉冲能量 (J)